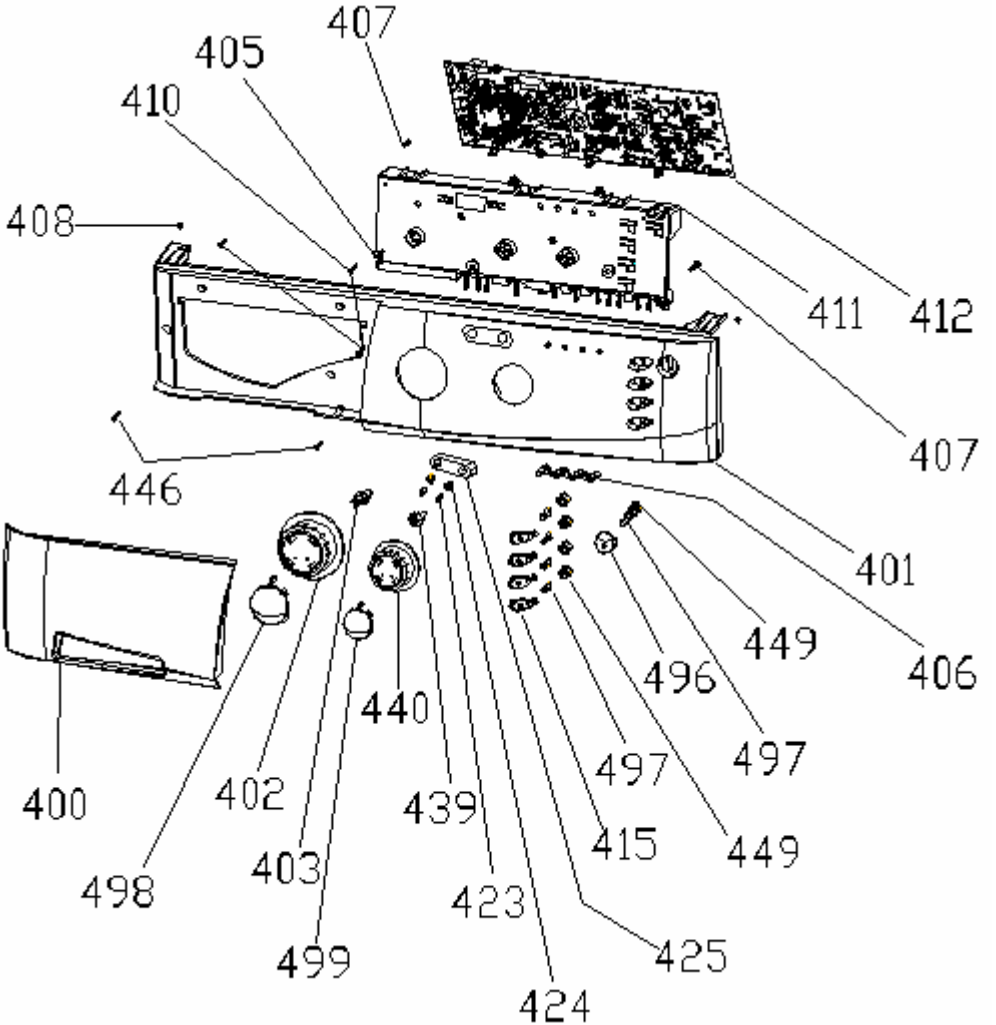
407
405
410
408
411
412
407
446
401
406
449
496
497
497
449
415
425
424
423
439
440
402
403
499
498
400

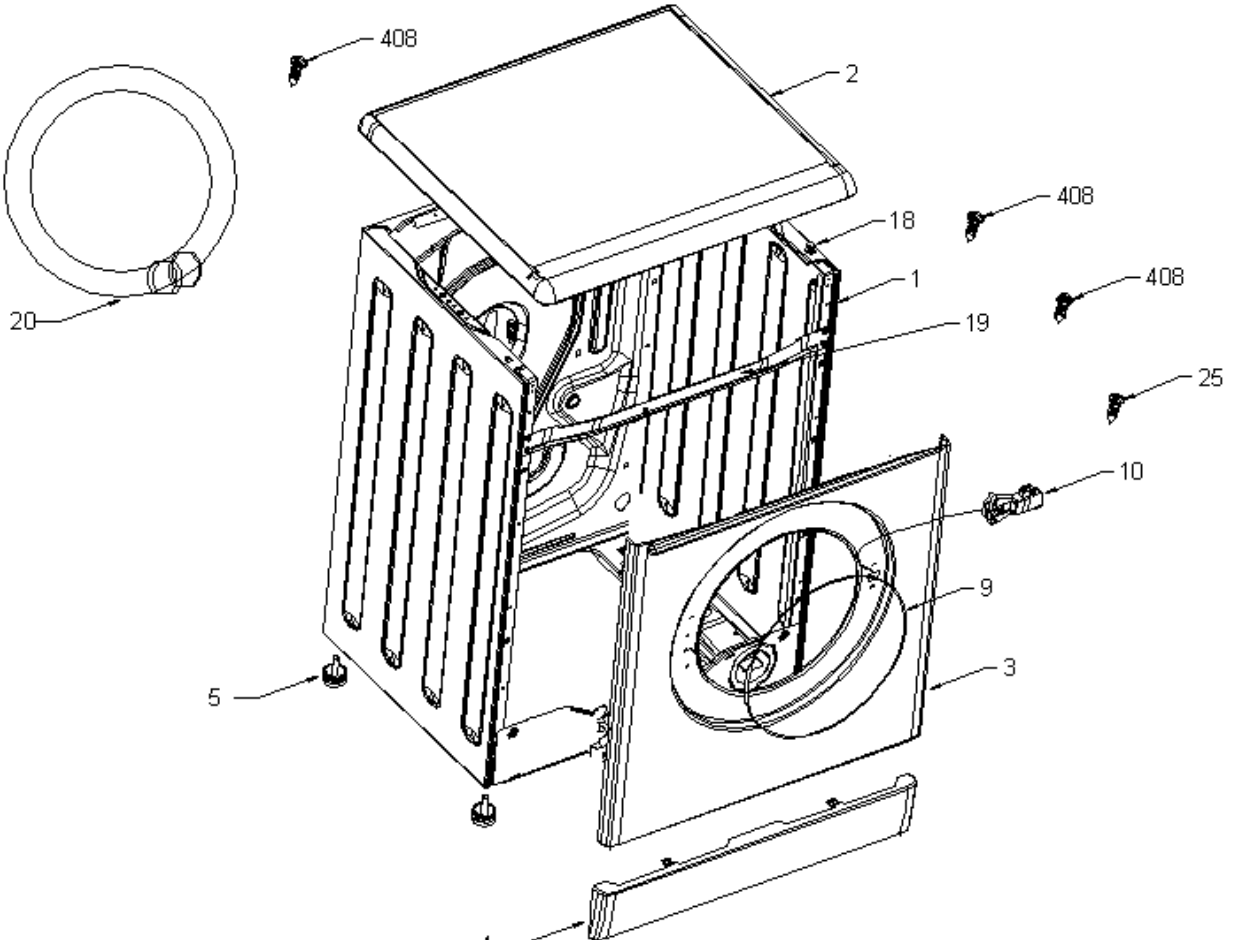
408
2
408
18
1
408
20
19
25
10
9
3
5
4

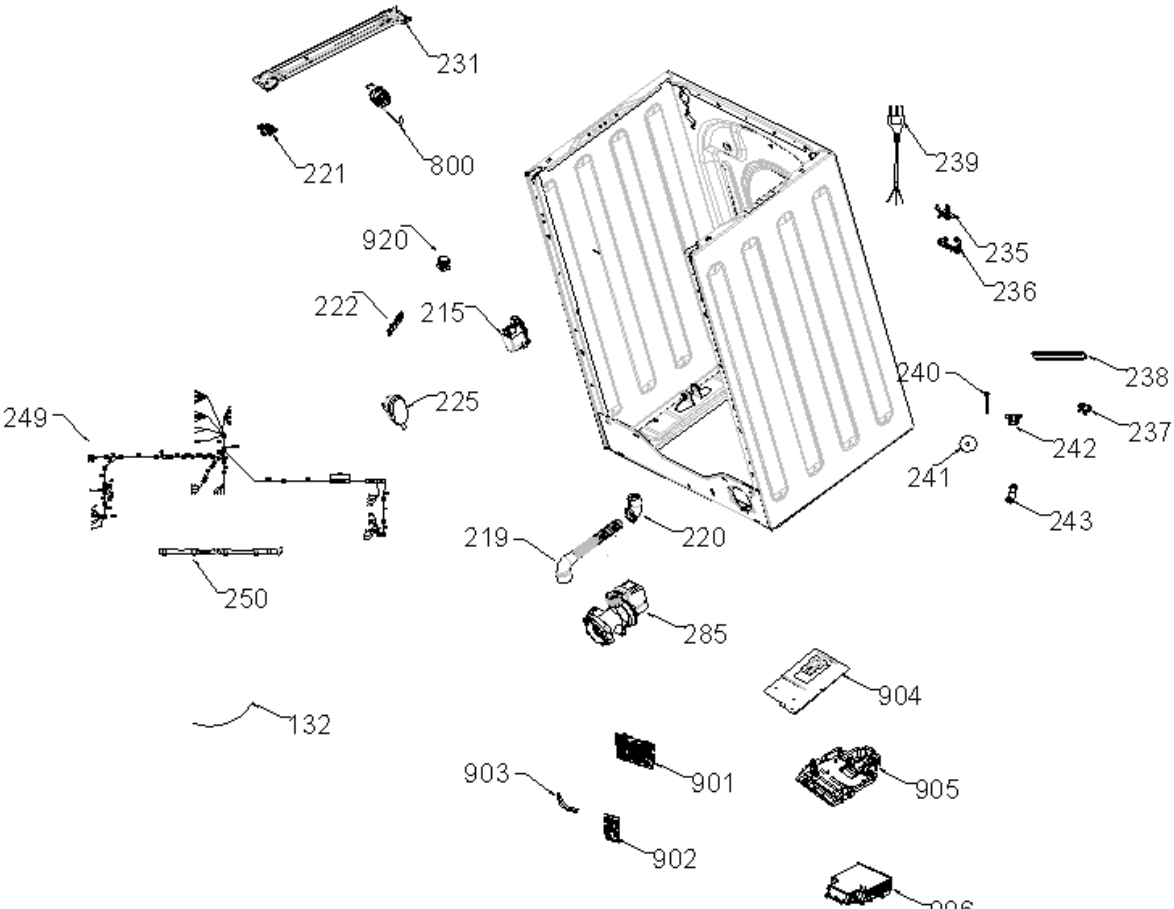
231
221
800
920
222
215
225
249
250
132
219
220
285
239
235
236
238
240
237
242
241
243
904
903
901
905
902
906

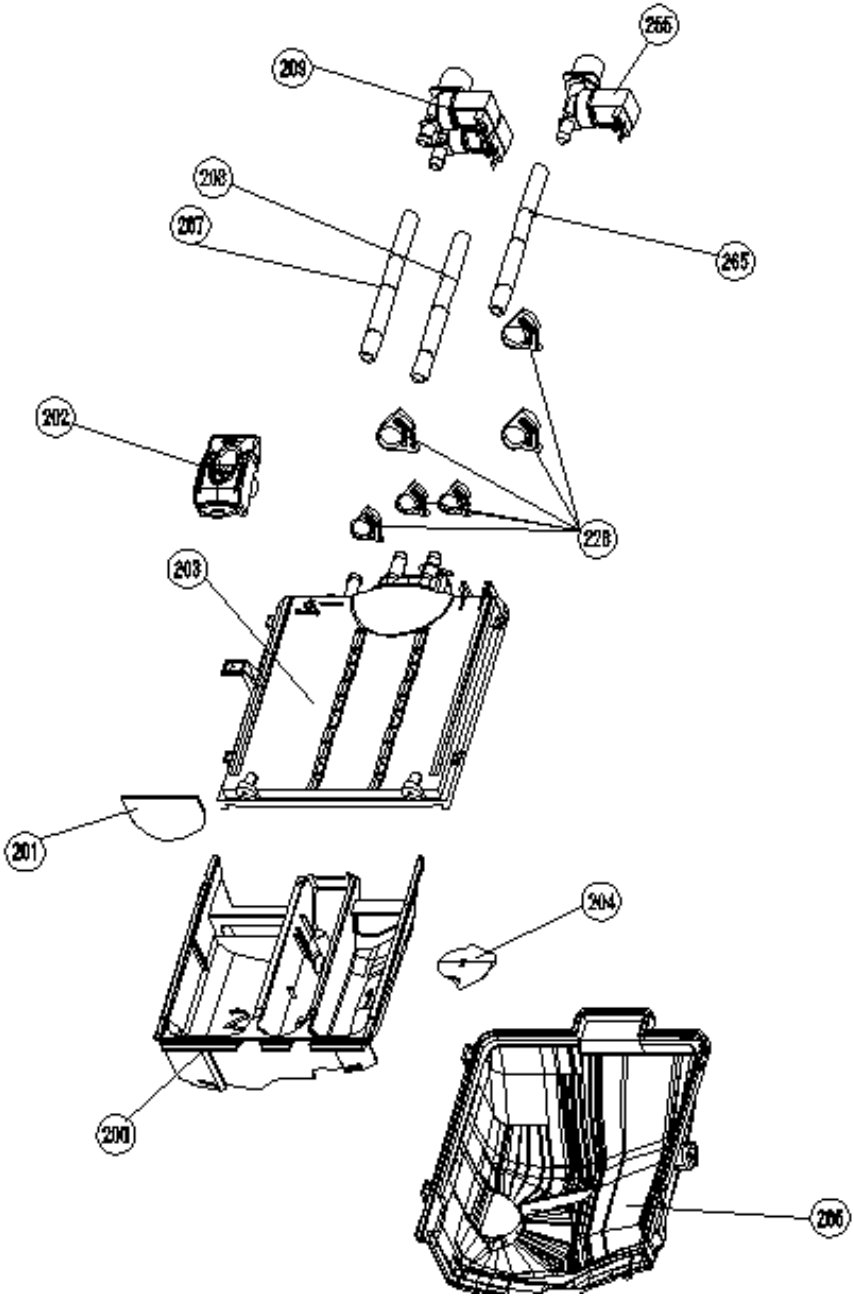
266
209
208
207
265
202
228
203
201
204
200
206

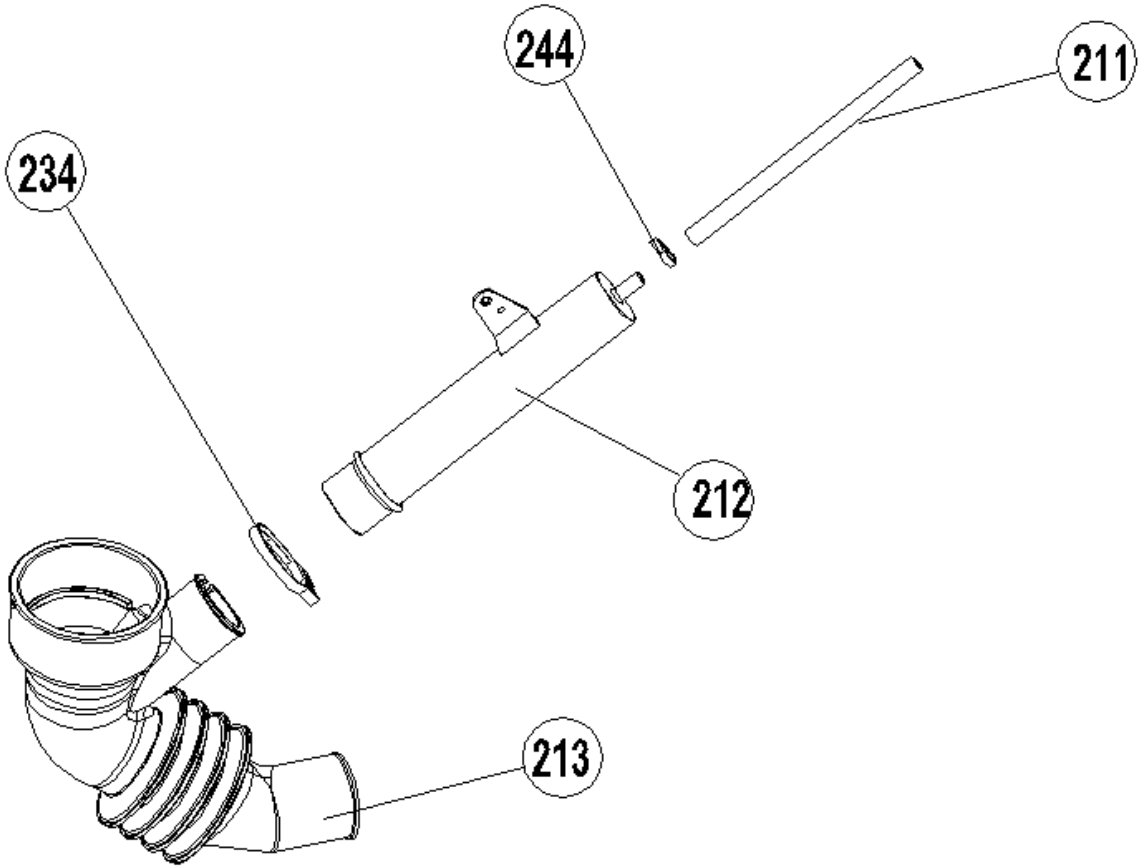
244
211
234
212
213

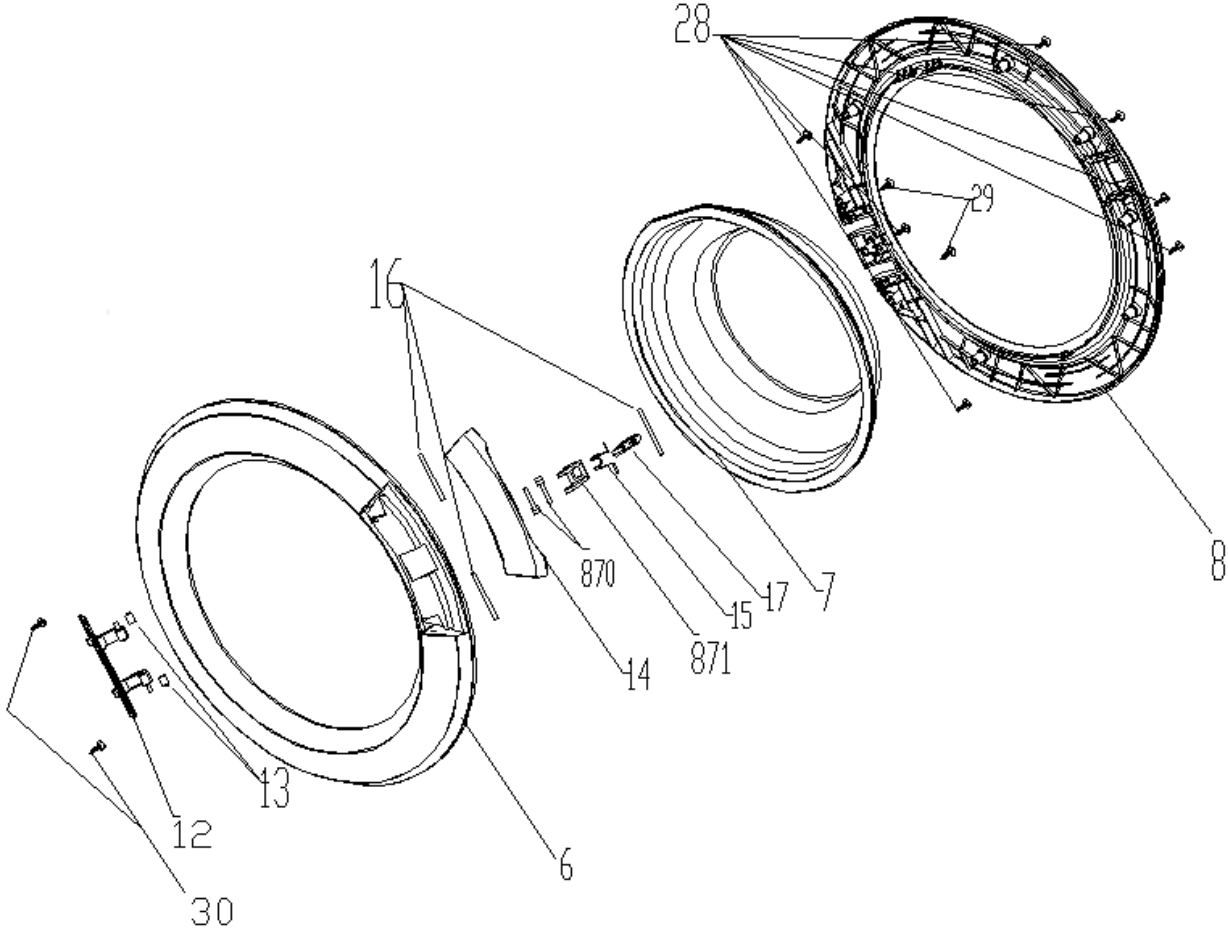
28
29
16
870
14
871
15
17
7
8
13
12
6
30

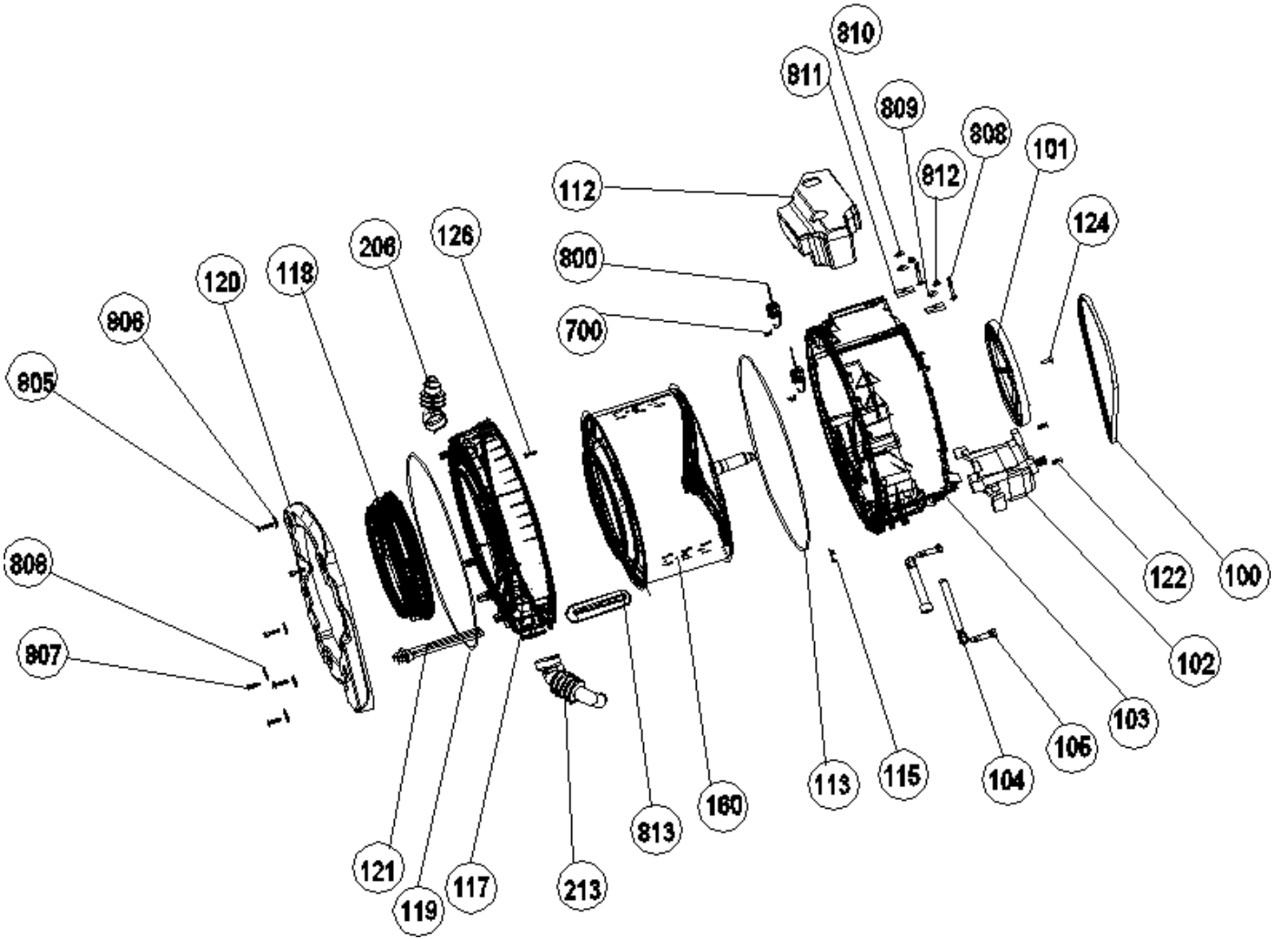
810
811
809
808
101
812
112
124
206
126
800
120
118
700
806
805
808
807
122
100
102
103
106
104
115
113
160
813
213
117
119
121